# ОБЩИЕ РАЗМЕРЫ

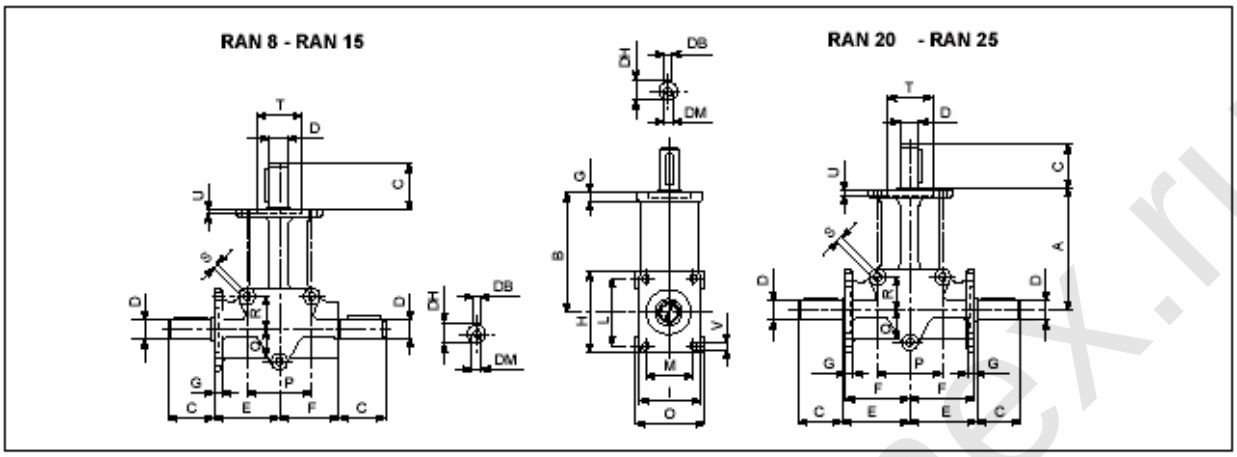


| | A | B | C | $D_{h6}$ | E | F | G | H | I | L | M | N | O | P | Q | R | S | $T_{H7}$ | U | V | DB | DH | DM | Kg. |
|---|---|---|---|---|---|---|---|---|---|---|---|---|---|---|---|---|---|---|---|---|---|---|---|---|
| **RAN 8** | – | 60 | 15 | 8 | 34 | 27 | 5 | 40 | 32 | 30 | 22 | 4,2 | 33 | 32 | 16 | 16 | 5,2 | 22 | 2,5 | 4,2 | – | – | – | 0,3 |
| **RAN 15** | – | 90 | 35 | 15 | 52 | 37 | 7 | 66 | 50 | 52 | 36 | 6,2 | 52 | 48 | 24 | 24 | 8,3 | 35 | 3,5 | 6,2 | 5 | 17 | – | 1,0 |
| **RAN 20** | 142,5 | 140 | 50 | 20 | 77,5 | 75 | 8 | 96 | 74 | 76 | 54 | 8,5 | 76 | 76 | 38 | 38 | 9 | 52 | 4 | 8,5 | 6 | 22,5 | M8 | 3,2 |
| **RAN 25** | 152,5 | 150 | 60 | 25 | 82,5 | 80 | 12 | 98 | 98 | 76 | 76 | 10,5 | 100 | 90 | 45 | 70 | 12,5 | 62 | 4 | 10,5 | 8 | 28 | M8 | 5,0 |

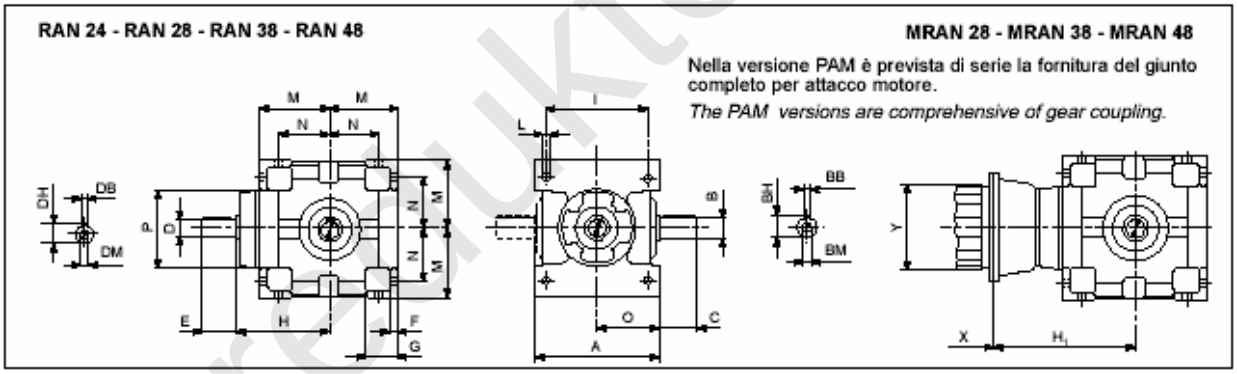


В исполнении PAM предусмотрена муфта-переходник для присоединения электродвигателя

Размеры X и Y зависят от типоразмера и мощности присоединяемого электродвигателя.

| | | $H_1$ i = 1 | $H_1$ i ≥ 2 | A | F | G | H | I | L | M | N | O | $P_{f7}$ | Kg. |
|---|---|---|---|---|---|---|---|---|---|---|---|---|---|---|
| **RAN 24** | — | — | — | 150 | 10 | 45 | 116 | 125 | 9 | 80 | 50 | 75 | 120 | 12 |
| **RAN 28** | 90 | 271 | 239 | 180 | 11 | 45 | 136 | 150 | 11,5 | 100 | 70 | 90 | 160 | 20 |
| | 110-112 | 271 | 251 | | | | | | | | | | | |
| | 132 | 291 | 271 | | | | | | | | | | | |
| **RAN 38** | 90 | 317 | 317 | 210 | 15 | 60 | 170 | 175 | 14 | 120 | 85 | 105 | 190 | 38,5 |
| | 100-112 | 317 | 297 | | | | | | | | | | | |
| | 132 | 337 | 317 | | | | | | | | | | | |
| | 160 | 363 | 343 | | | | | | | | | | | |
| **RAN 48** | 110-112 | 397 | 397 | 240 | 20 | 70 | 213 | 200 | 16 | 140 | 95 | 120 | 240 | 63 |
| | 132 | 417 | 377 | | | | | | | | | | | |
| | 160 | 407 | 407 | | | | | | | | | | | |
| | 160 | 407 | 407 | | | | | | | | | | | |

| | $B_{h6}$ | C | $D_{h6}$ | | E | | DB | | DH | | DM | | BB | BH | BM |
|---|---|---|---|---|---|---|---|---|---|---|---|---|---|---|---|
| | | | i = 1 | i ≥ 2 | i = 1 | i ≥ 2 | i = 1 | i ≥ 2 | i = 1 | i ≥ 2 | i = 1 | i ≥ 2 | | | |
| **RAN 24** | 24 | 50 | 24 | 19 | 50 | 40 | 8 | 6 | 27 | 21,5 | M8 | M6 | 8 | 27 | M8 |
| **RAN 28** | 28 | 60 | 28 | 24 | 60 | 50 | 8 | 8 | 31 | 27 | M10 | M8 | 8 | 31 | M10 |
| **RAN 38** | 38 | 80 | 38 | 28 | 80 | 60 | 10 | 8 | 41 | 31 | M12 | M10 | 10 | 41 | M12 |
| **RAN 48** | 48 | 110 | 48 | 38 | 110 | 80 | 14 | 10 | 51,5 | 41 | M16 | M12 | 14 | 51,5 | M16 |

www.redukto-r-nex.ru

# ОБЩИЕ РАЗМЕРЫ

**RAN 18.14**
Вес 1,8 кг

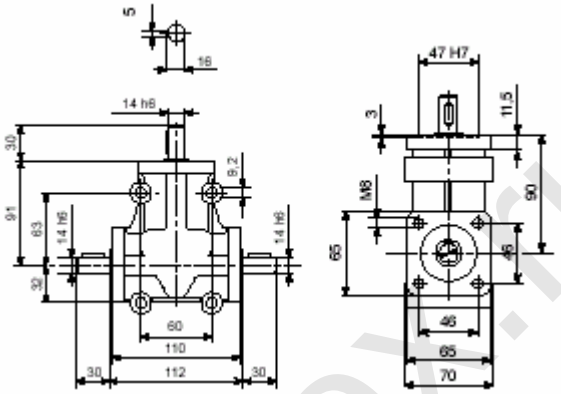

**RAN 20 CAVO**
Вес 3,4 кг

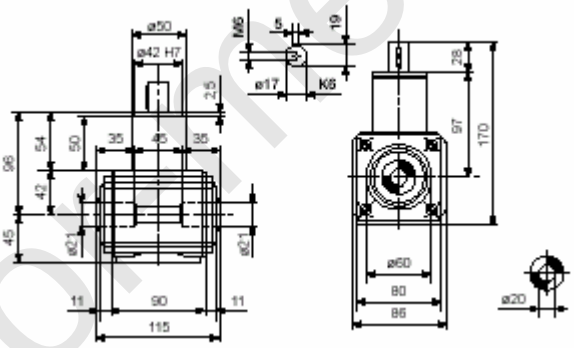


Полый шпоновочный вал DIN 5482

# ТАБЛИЦА МАКСИМАЛЬНО ДОПУСТИМЫХ РАДИАЛЬНЫХ НАГРУЗОК (дкН)

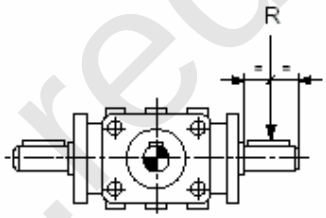


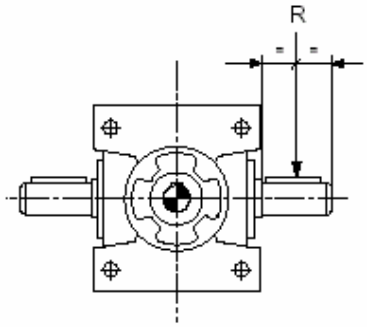


| | $n_2$/1' | | | | | | | |
|---|---|---|---|---|---|---|---|---|
| | **1400** | **900** | **700** | **500** | **300** | **200** | **100** | **50** |
| **8** | 21 | 24 | 26 | 29 | 34 | 40 | 40 | 40 |
| **15** | 37 | 43 | 47 | 53 | 63 | 70 | 70 | 70 |
| **18.14** | 45 | 53 | 58 | 65 | 77 | 87 | 100 | 100 |
| **20** | 54 | 63 | 69 | 77 | 91 | 104 | 130 | 130 |
| **20 CAVO** | 28 | 32 | 35 | 39 | 47 | 53 | 67 | 67 |
| **25** | 82 | 95 | 103 | 115 | 136 | 156 | 200 | 200 |
| **24** | 130 | 151 | 164 | 183 | 217 | 248 | 312 | 393 |
| **28** | 165 | 191 | 208 | 233 | 276 | 316 | 400 | 400 |
| **38** | 250 | 290 | 315 | 352 | 417 | 477 | 600 | 600 |
| **48** | 370 | 429 | 466 | 521 | 618 | 707 | 900 | 900 |

www.redukto-mex.ru

# ТАБЛИЦА МАКСИМАЛЬНО ДОПУСТИМЫХ РАДИАЛЬНЫХ НАГРУЗОК (дкН)

| $n_1$/1' | RAN 8 | RAN 15 | RAN 18.14 | RAN 20<br>RAN 20 CAVO | RAN 25 | RAN 24 | RAN 28 | RAN 38 | RAN 48 |
|---|---|---|---|---|---|---|---|---|---|
| 1400 | 8 | 25 | 32 | 40 | 80 | 110 | 180 | 270 | 330 |
| 900 | 9 | 29 | 37 | 46 | 93 | 127 | 210 | 313 | 382 |
| 700 | 10 | 32 | 41 | 50 | 101 | 138 | 228 | 340 | 415 |
| 500 | 11 | 36 | 46 | 56 | 113 | 154 | 255 | 380 | 464 |
| 300 | 13 | 42 | 54 | 67 | 135 | 183 | 300 | 450 | 550 |

# РАСЧЕТ РАДИАЛЬНЫХ НАГРУЗОК НА ВХОДНОЙ И ВЫХОДНОЙ ВАЛЫ

**R = (2000 · M · K) : D**

**R =** Радиальная нагрузка (дкН)
**M =** Крутящий момент (дкНм)
**D =** Диаметр (мм) звездочки, шестерни, шкива ременной передачи и т. п.
**K =** 1 – коэффициент для цепной передачи; 1,25 - коэффициент для шестерен; 1,5 - коэффициент для ременной передачи

**Полученное в результате расчета значение R должно быть меньше указанного в таблице максимально допустимой радиальной нагрузки на вал применяемого редуктора.**

- В таблице указаны номинальные величины радиальных нагрузок, приложенных к середине хвостовика вала.
- Величина максимально допустимой осевой нагрузки равна 1/5 от значения, указанного в таблице.
- Значения, приведенные для скорости 300 об/мин являются абсолютно максимальными величинами нагрузок, выдерживаемых редуктором.
- Нагрузки при скоростях, не представленных в таблице, рассчитываются методом интерполяции.
- Шкив или колесо привода желательно устанавливать на вал по возможности ближе к месту выхода вала из корпуса редуктора.
- Для двусторонних валов допустимая нагрузка на каждую из сторон равна 2/3 величины, приведенной в таблице (при одинаковых и однонаправленных нагрузках с обеих сторон).

www.redukTor-mex.ru

# RAN 1•2

Не рекомендуется применение редукторов при входной скорости более 100 об/мин.

## ОБЩИЕ РАЗМЕРЫ

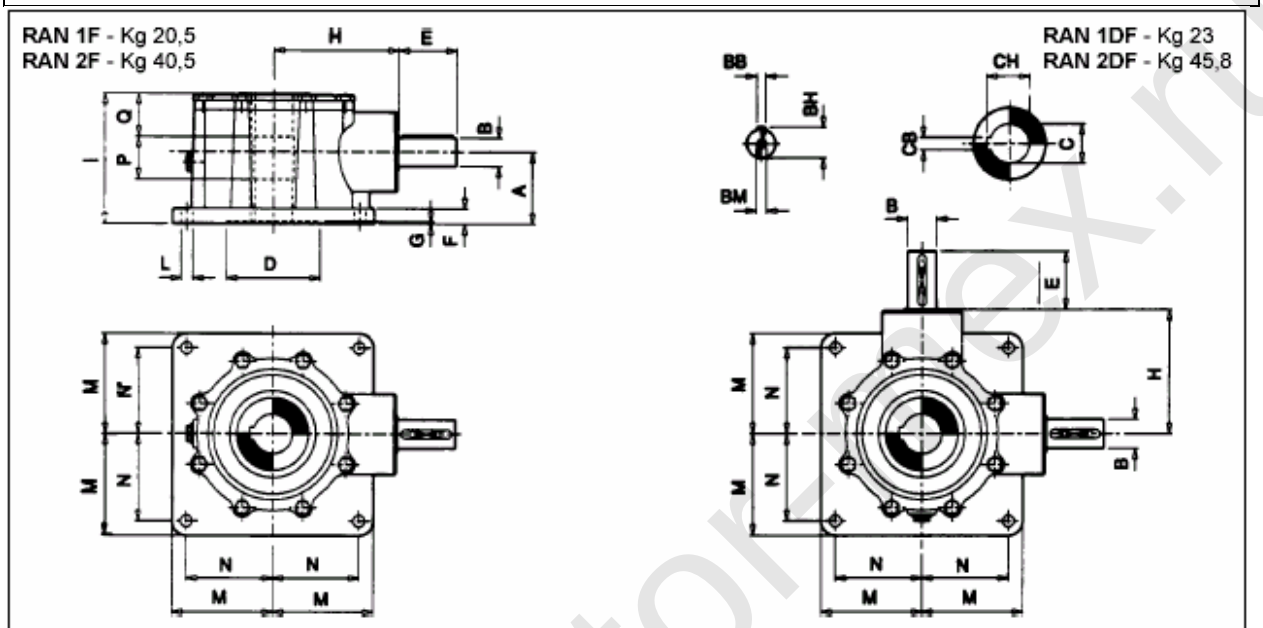


| | | | | | | | | | | | | | | | | | | | |
|---|---|---|---|---|---|---|---|---|---|---|---|---|---|---|---|---|---|---|---|
| RAN 1F/1DF | A | $B_{h6}$ | $C_{G7}$ | D | E | F | G | H | I | L | M | N | P | Q | BB | BH | BM | CB | CH |
| | 91 | 30 | 45 | 110 | 60 | 15 | 4 | 139 | 158 | 15 | 93 | 76 | 46 | 55 | 8 | 33 | M10 | 14 | 48.8 |
| RAN 2F/2DF | A | B | C | D | E | F | G | H | I | L | M | N | P | Q | BB | BH | BM | CB | CH |
| | 100 | 40 | 55 | 130 | 80 | 21 | 3 | 173 | 180 | 16 | 140 | 120 | 59 | 60 | 12 | 43 | M10 | 16 | 59.3 |

## ТЕХНИЧЕСКИЕ ХАРАКТЕРИСТИКИ РЕДУКТОРОВ СЕРИИ RAN

| | i | $M_1$ da Nm | $M_2$ da Nm |
|---|---|---|---|
| RAN 1F/1DF | 3 | 43.5 | 135 |
| RAN 2F/2DF | 3 | 97 | 300 |

## ЗАПРАВОЧНННЫЕ ЕМКОСТИ РЕДУКТОРОВ СЕРИИ RAN 1•2 (л масла)

| | |
|---|---|
| RAN 1F/1DF | 0,500 |
| RAN 2F/2DF | 0,800 |

## ТАБЛИЦА МАКСИМАЛЬНЫХ ОСЕВЫХ НАГРУЗОК НА ВЫХОДНОЙ ВАЛ

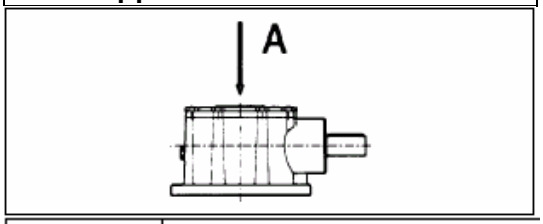


| | |
|---|---|
| RAN 1F/1DF | A = daN 5000 |
| RAN 2F/2DF | A = daN 8000 |

## ИСПОЛНЕНИЯ

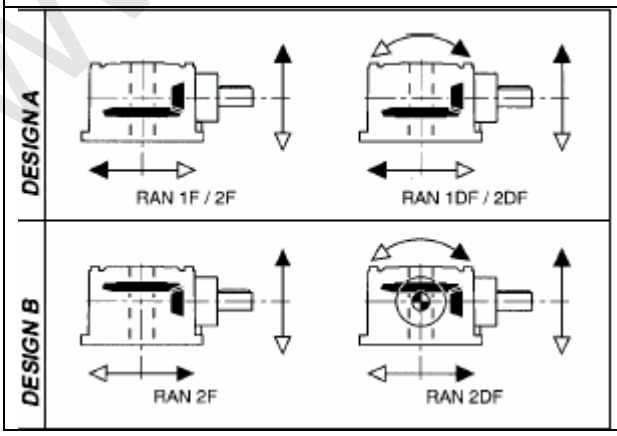


## РАБОЧИЕ ПОЛОЖЕНИЯ

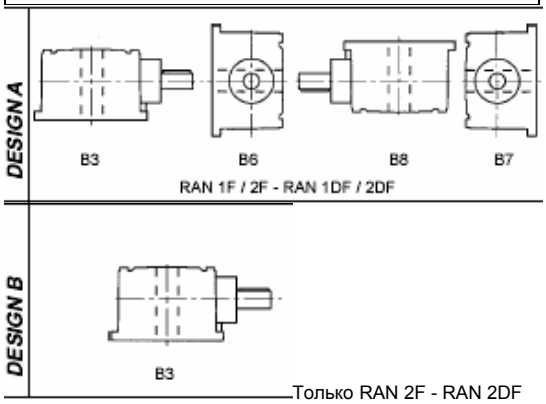


www.redukTor-mex.ru

# ВОЗМОЖНЫЕ КОМБИНАЦИИ РЕДУКТОРОВ С ЭЛЕКТРОДВИГАТЕЛЯМИ

| 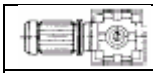 | i | Типоразмеры электродвигателей **(UNEL-MEC-B5)** | | | | | |
|---|---|---|---|---|---|---|---|
| | | **90** | **100** | **112** | **132** | **160** | **180** |
| **MRAN 28** | Для всех передаточных чисел | | | | • | | |
| **MRAN 38** | Для всех передаточных чисел | | | | | • | |
| **MRAN 48** | Для всех передаточных чисел | | | | | | • |

При установке двигателей типорозмеров, обозначенных •, с тормозом, во взрывозащищенном или специальном исполнении, необходимо сообщить в Отдел технической поддержки вес и размеры электродвигателя.

www.reduktor-mex.ru